Verkehr und Gewässer sollen fliessen - sicher und nachhaltig

Bau- und Umweltschutzdirektion

Kanton Basel-Landschaft

Tiefbauamt

Umsetzung BehiG: Barrierefreier Zugang zum Bus

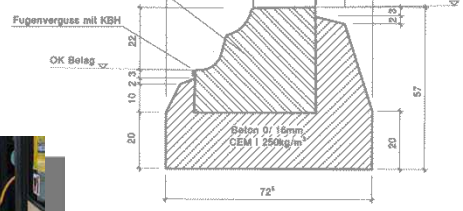

Bilder: TBA BL, Silidur, Lithonplus

Bau- und Umweltschutzdirektion
Kanton Basel-Landschaft
Tiefbauamt

1. Technische Details «Hohe Kante»

Sicke

Pneu-Kontaktfläche

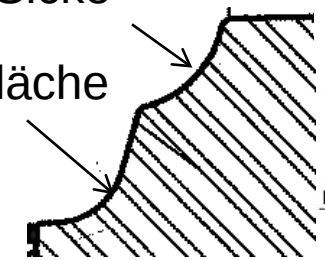

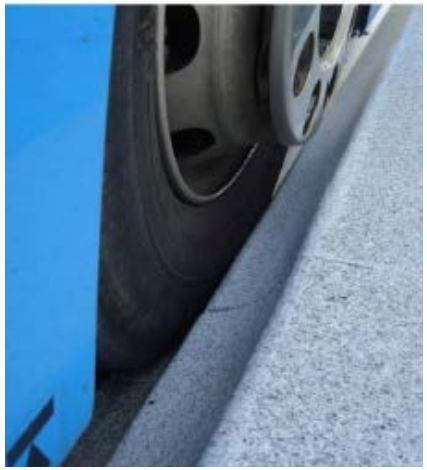

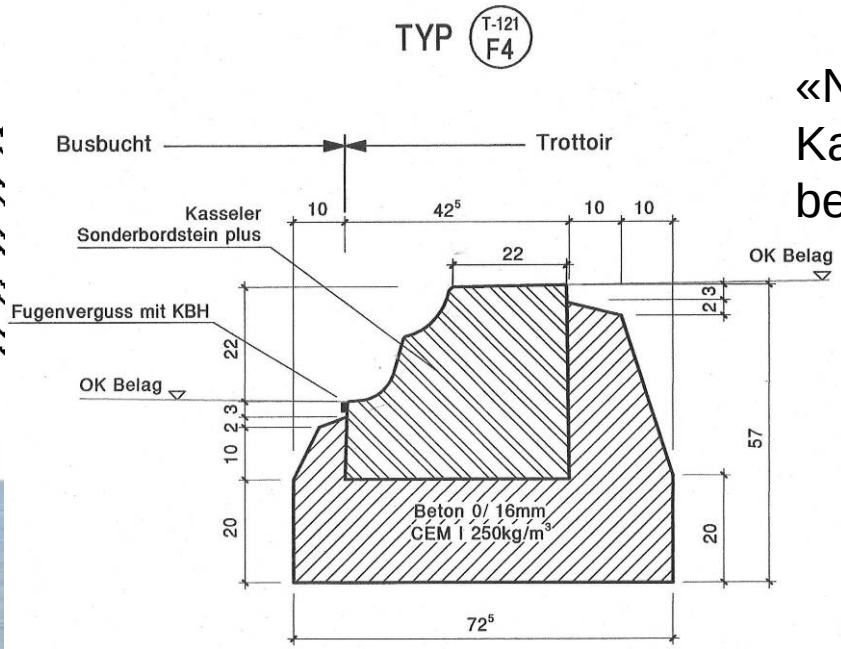

«Normaler» Randstein: Karosserie touchiert beim Kneeling!

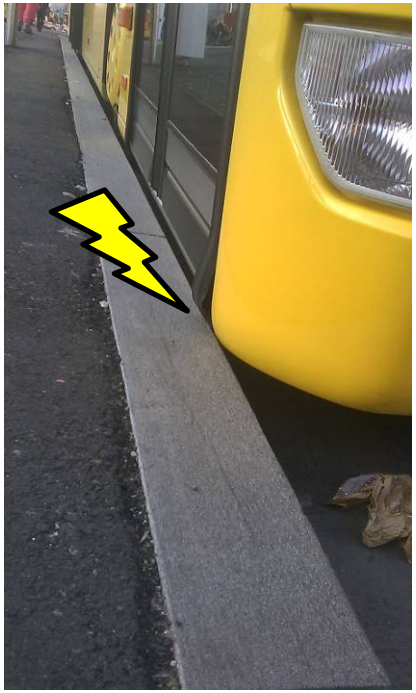

Bilder: TBA BL, Märki AG

Bau- und Umweltschutzdirektion
Kanton Basel-Landschaft
Tiefbauamt

2. Fahrbahnhaltestelle «Jurastrasse»

Objektdaten

-Umbau Busbucht zur Fahrbahnhaltestelle

-Ausführung im November 2011

-Kosten: Baumeister ca. 115’000.-

Sonderbord: ca. 340.-/m¹

Vergleich RN 15: ca. 80.-/m¹

Δ = 6000.- bei 24m Haltekantenlänge

Situation

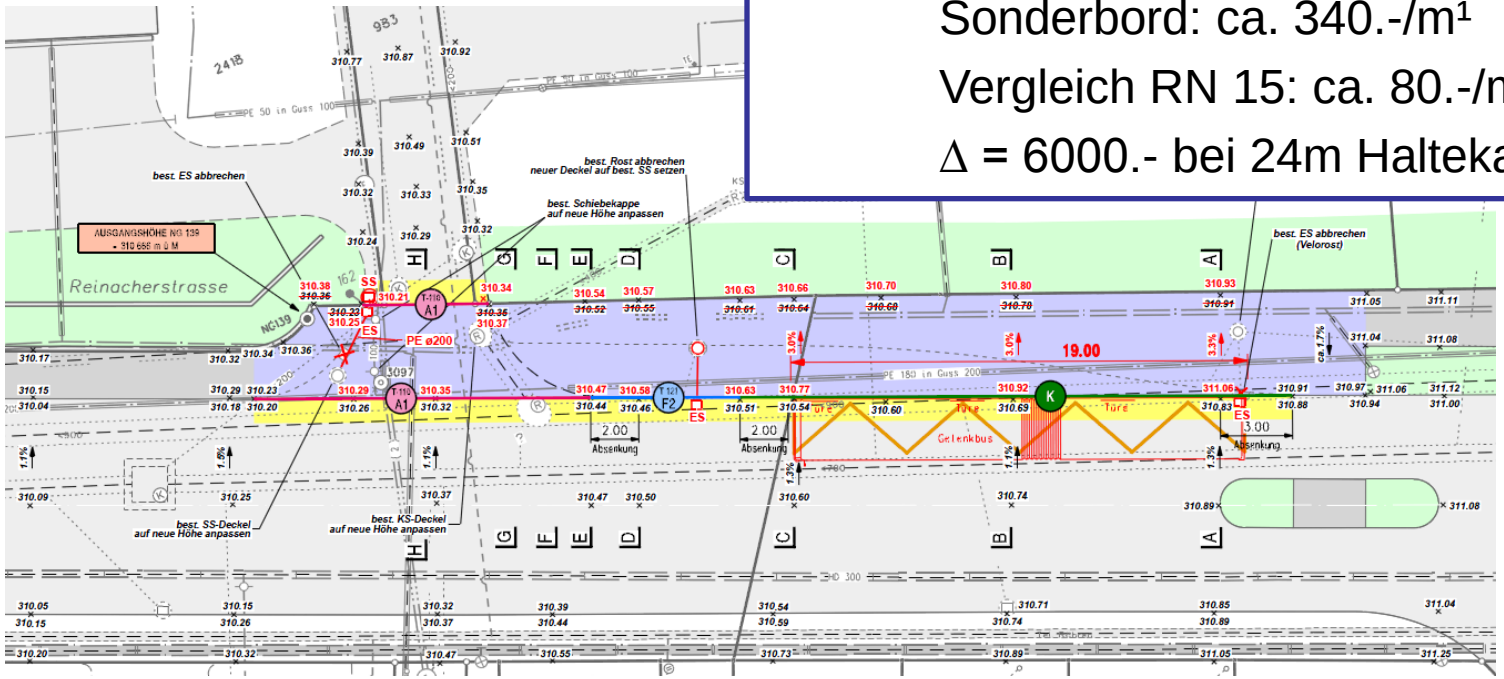

Bau- und Umweltschutzdirektion
Kanton Basel-Landschaft
Tiefbauamt

2. Fahrbahnhaltestelle «Jurastrasse»

Querschnitt

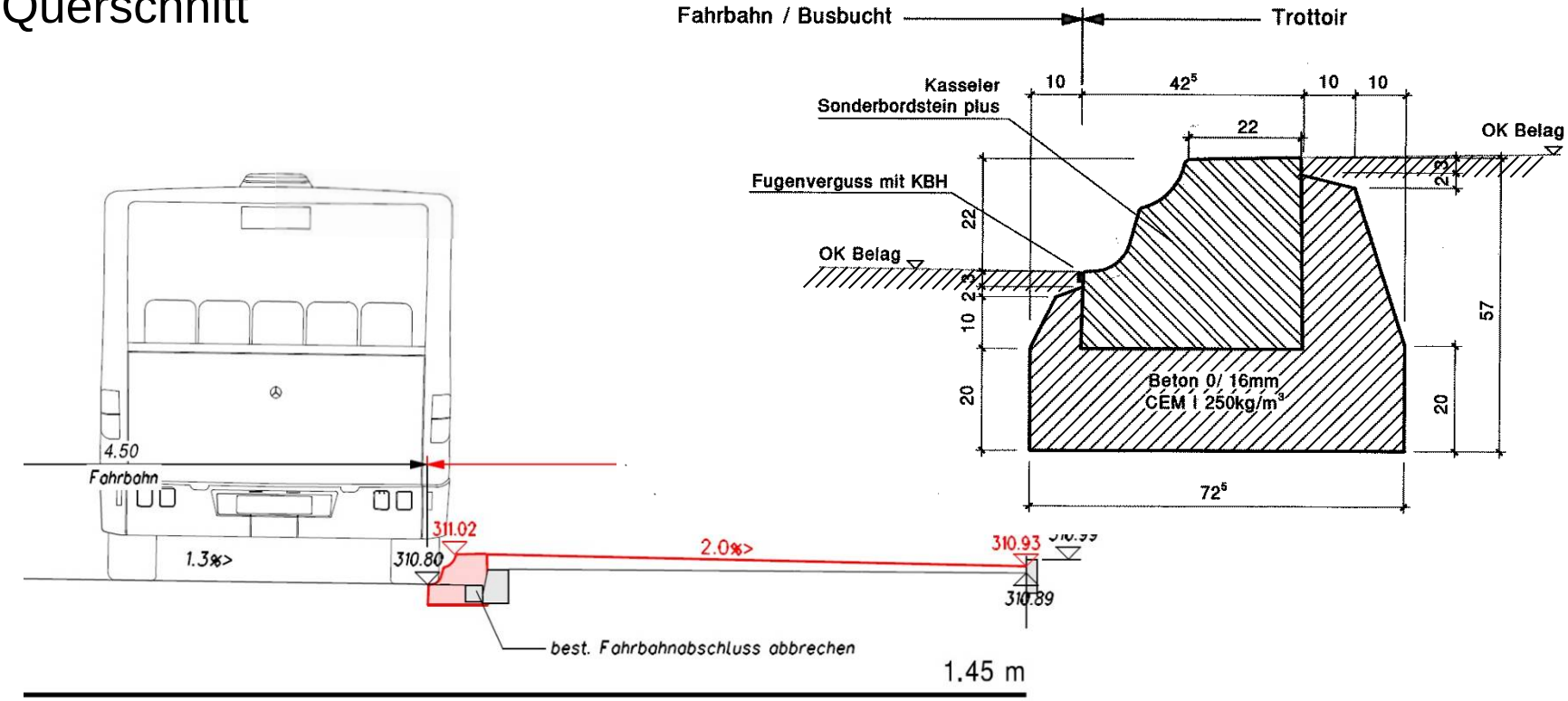

Bau- und Umweltschutzdirektion
Kanton Basel-Landschaft
Tiefbauamt

3. Praktische Erfahrungen / Empfehlungen

Fahrbetrieb:

- *anfänglich Respekt vor hoher Kante*
- *Gute Radführung bei Haltestellenanfahrt*
- *Vereinfachung zum Anfahren, weil Absatz*
- *Fahrgäste steigen rasch ein und aus*

Bau- und Umweltschutzdirektion
Kanton Basel-Landschaft
Tiefbauamt

3. Praktische Erfahrungen / Empfehlungen

Fahrzeugunterhalt:

- *Weniger Verschleiss an den Pneuflanken*
- *Kneeling wird bei Wartungen zusätzlich eingestellt*

Bau- und Umweltschutzdirektion
Kanton Basel-Landschaft
Tiefbauamt

4. Versuchsanordnung mit Busbucht

Vergleich Busbuchten (innerorts)

Busbucht gemäss Studie BAV: l = 71.10 m

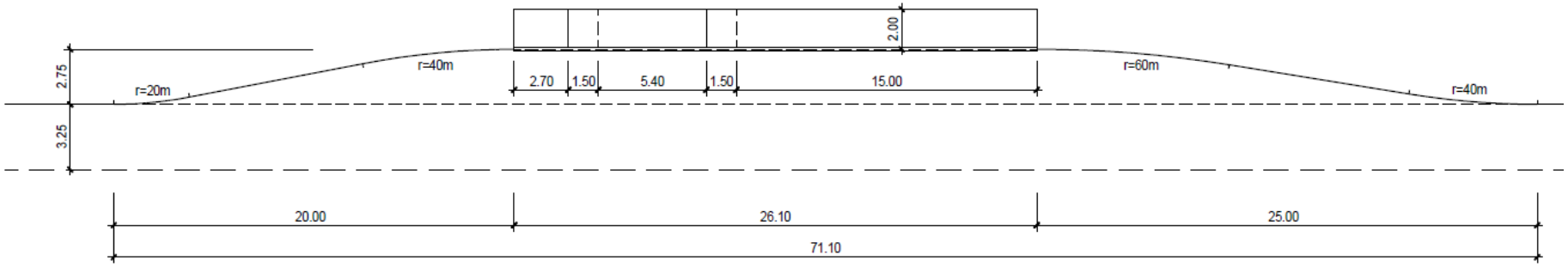

Busbucht mit «Nase»: l = 56 m

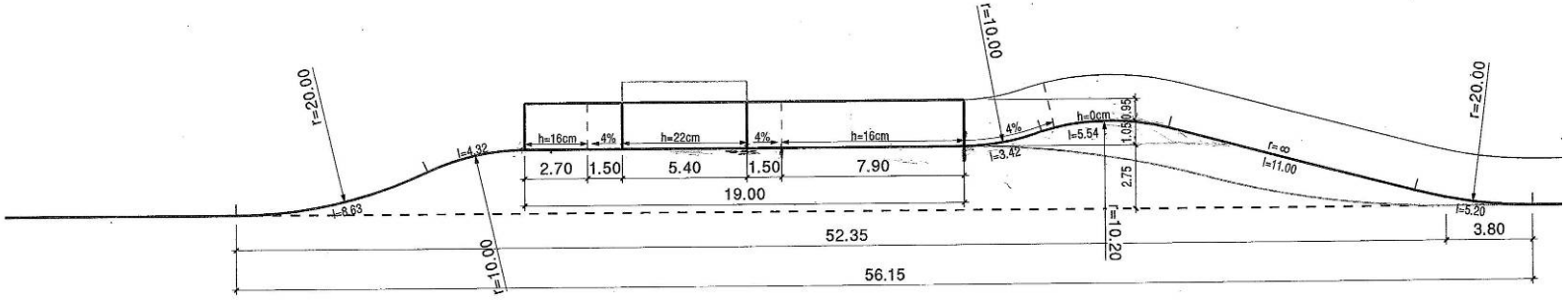

Bau- und Umweltschutzdirektion
Kanton Basel-Landschaft
Tiefbauamt

4. Versuchsanordnung mit Busbucht

Ziele:

- Praktische Ermittlung der An- und Wegfahrtgeometrie
- Reduktion / Optimierung der Busbuchtlängen
- Optimale Anpassung an örtliche Gegebenheiten
- Reduktion Platzbedarf / Landerwerb
- Reduktion der Realisierungskosten

Versuchsanordnung:

- Platzbedarf: ca. 25 x 40 m
- Dauer: Ist noch fest zu legen
- Aufnahmen z.B. mit Kamera/GPS

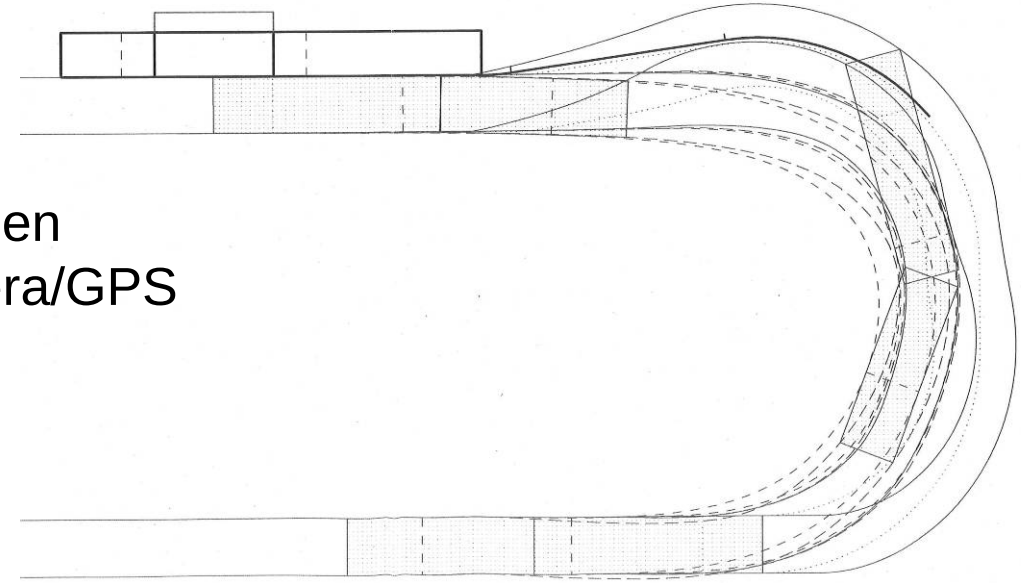

Bau- und Umweltschutzdirektion
Kanton Basel-Landschaft
Tiefbauamt

5. Technische Details «Hohe Kante»

- Unterschiedlicher Fahrzeugüberhang bei Vorder- und Hinterachse

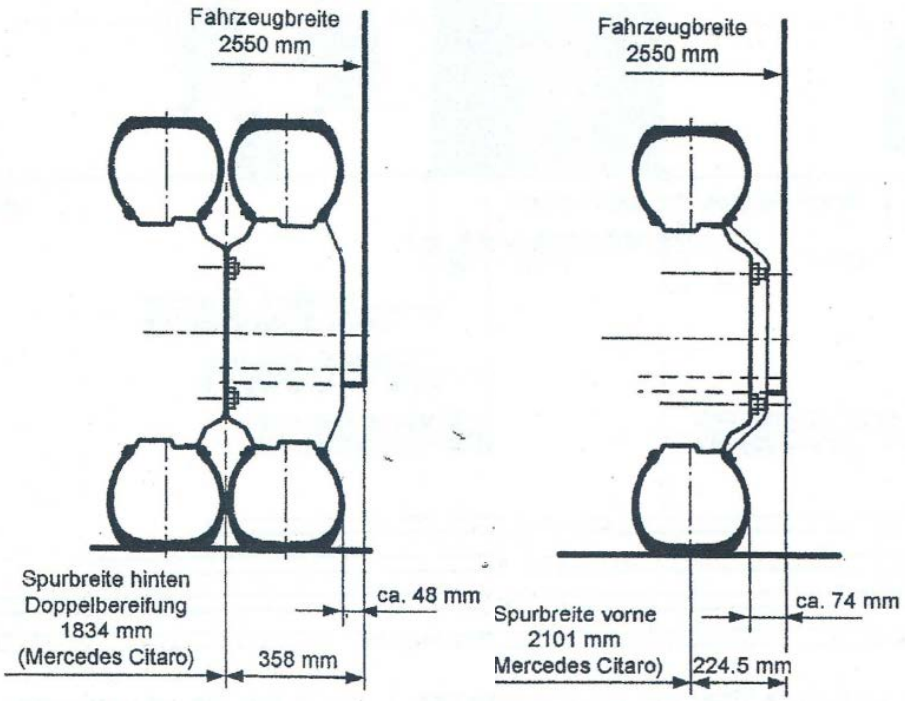

Abbildung 40: Spurbreite zu Fahrzeugbreite

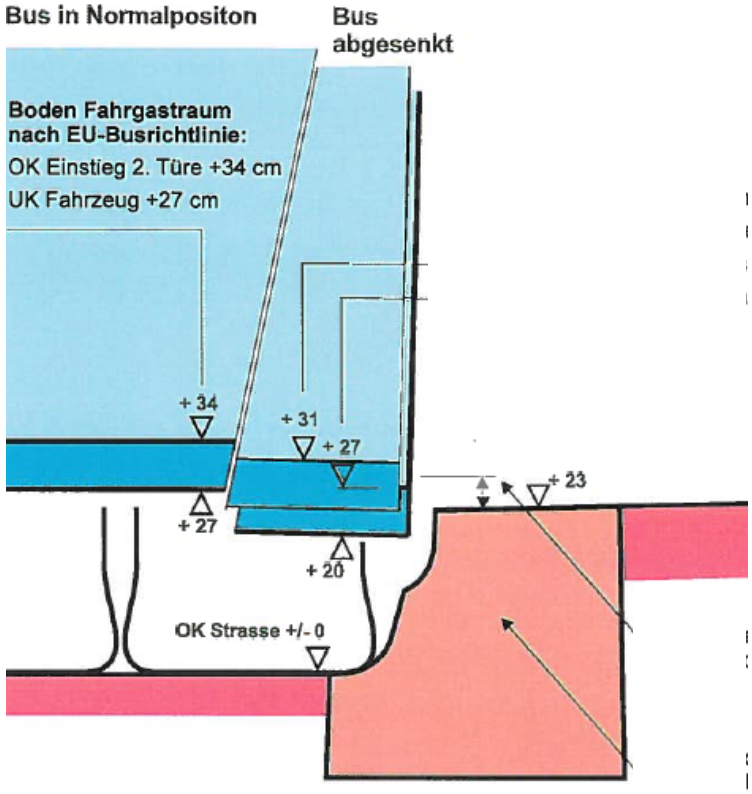

Bilder: Basler & Hofmann, BöV Merkblatt

Bau- und Umweltschutzdirektion
Kanton Basel-Landschaft
Tiefbauamt

5. Technische Details «Hohe Kante»

- Haltekanten max. 16 cm im überwischbaren Bereich (Busbucht)

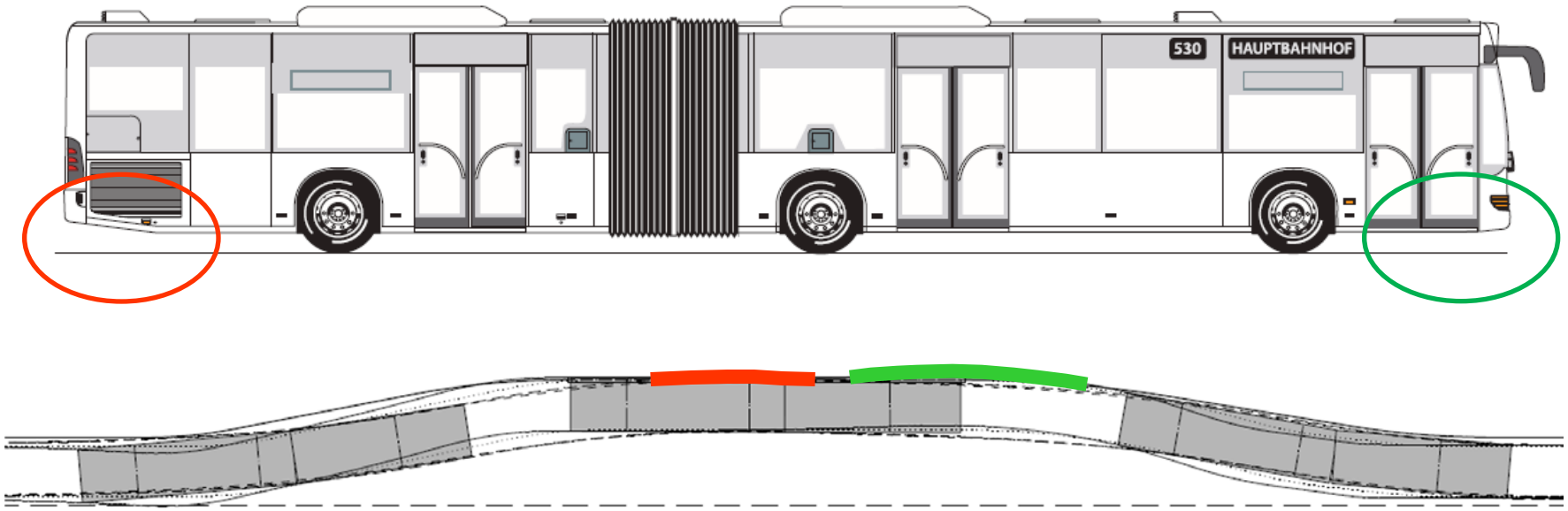

Bau- und Umweltschutzdirektion
Kanton Basel-Landschaft

Tiefbauamt

6. Diskussion

- «Wischen» über Gehweg: Sicherheitsaspekte?
- «Hemmungen» des Fahrpersonals beim Anfahren des Bordsteins? Markierungshilfen?
- Besonderheiten Kombihaltestellen Bus/Tram → *Tram ohne Kneeling*
- Zwangsgelenkte Achsen/Räder beim Bus in Zukunft möglich?

Bau- und Umweltschutzdirektion
Kanton Basel-Landschaft
Tiefbauamt

7. Weiteres Vorgehen

– Schlussbericht zu Pilotprojekt «Jurastrasse» (mit Empfehlung)	*Ende April 2012*
→ Entscheid GL TBA / BUD	*Mai 2012*
– Durchführung Fahrversuche Busbucht mit hoher Kante	*Anfangs 2013*
– Schlussbericht Fahrversuche Busbucht mit hoher Kante	*Mitte 2013*

Bau- und Umweltschutzdirektion
Kanton Basel-Landschaft

Tiefbauamt

Besten Dank für die Aufmerksamkeit